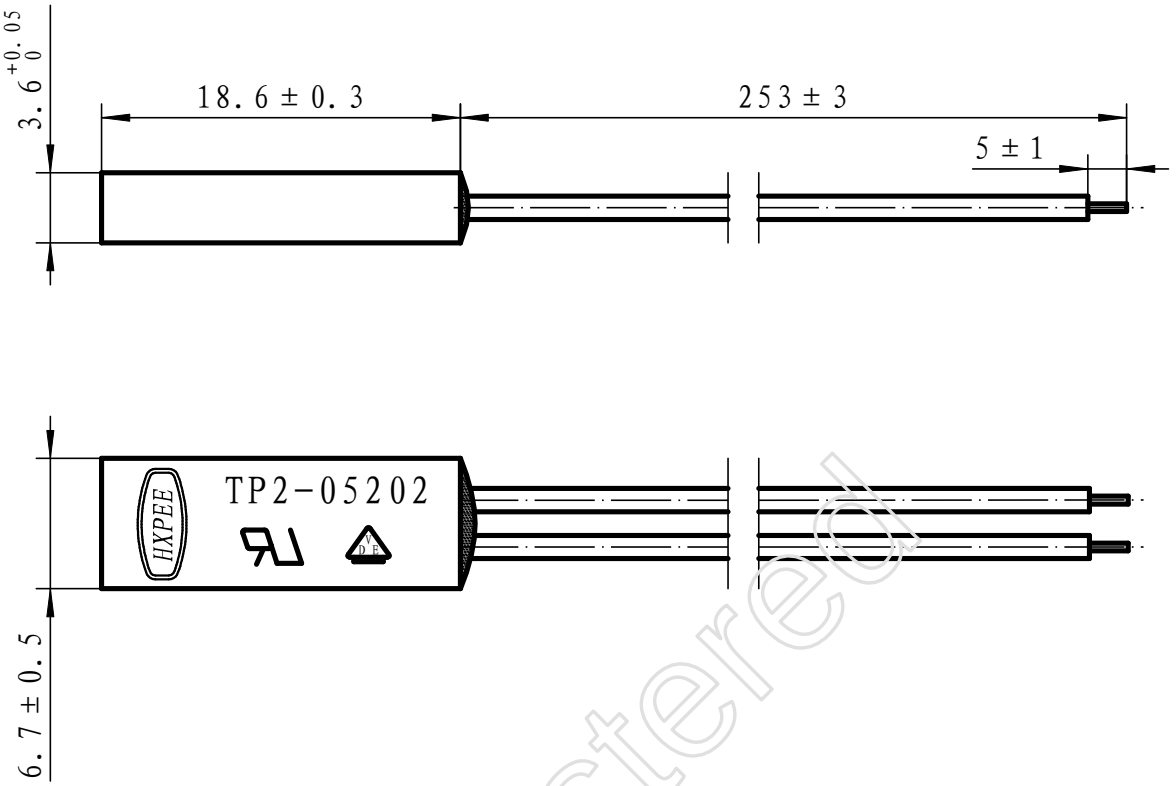

SPECIFICATION:

1. Type: 6ATP2-05202, reset temperature42° C±8

2. Contact rating: 12A/AC125V、6A/AC250V;
3. Contact resitance: ≤50mΩ;
4. Temperaure characteristic: OFF: 52℃±2℃
5. Lead wire spec ; 22# 3398 black /125℃ 300V

Unregistered

标记	处数	分区	更改文件号	签名	年、月、日
设计			标准化		
审核					
工艺			批准		

TP2 series thermal protector

阶段标记	重量	比例
		1:1.5
共 张	第 张	

Hengxin

PATTERN

HX-KH2060-02